第21回 レディスレインボーカップテニス2014〈広島県予選大会〉

【シニア】9月30日(火)

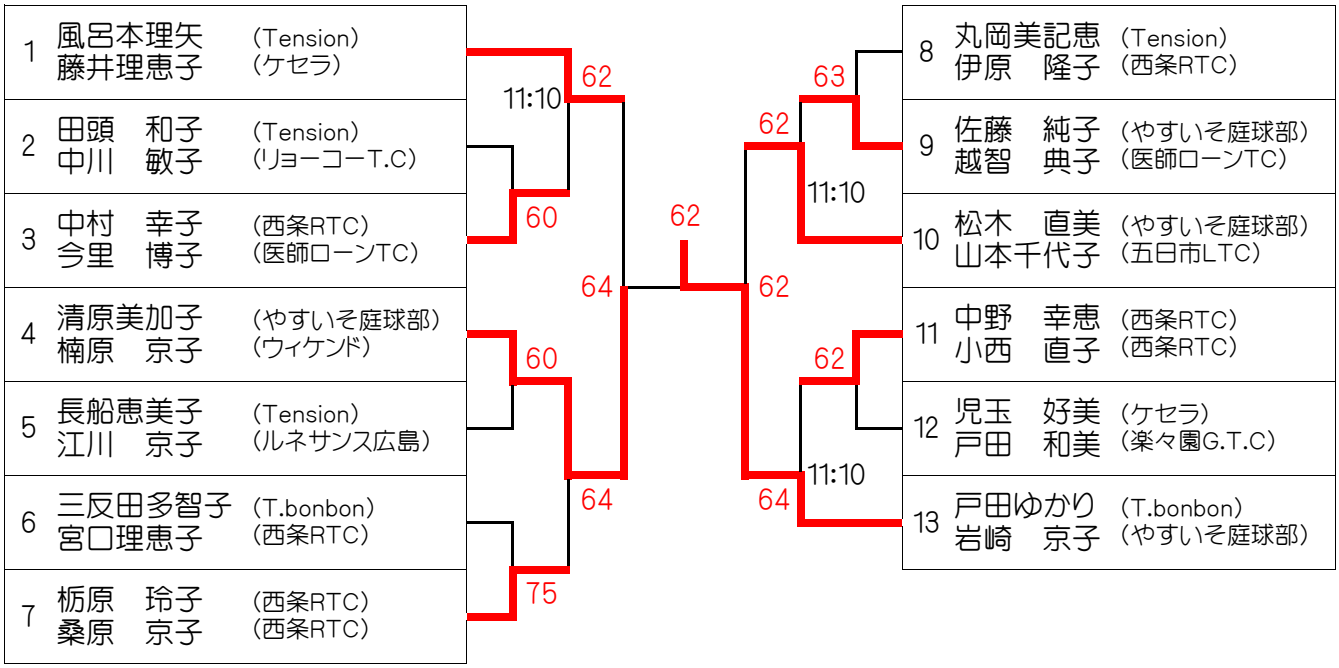

シード

1.風呂本・藤井　2.戸田・岩崎　3.4.松木・山本　清原・楠原

※試合予定時刻の記載がない方は8:45に集合してください。
※試合予定時刻の記載がある方は20分前までに受付を済ませてください。

【A級】9月30日(火)

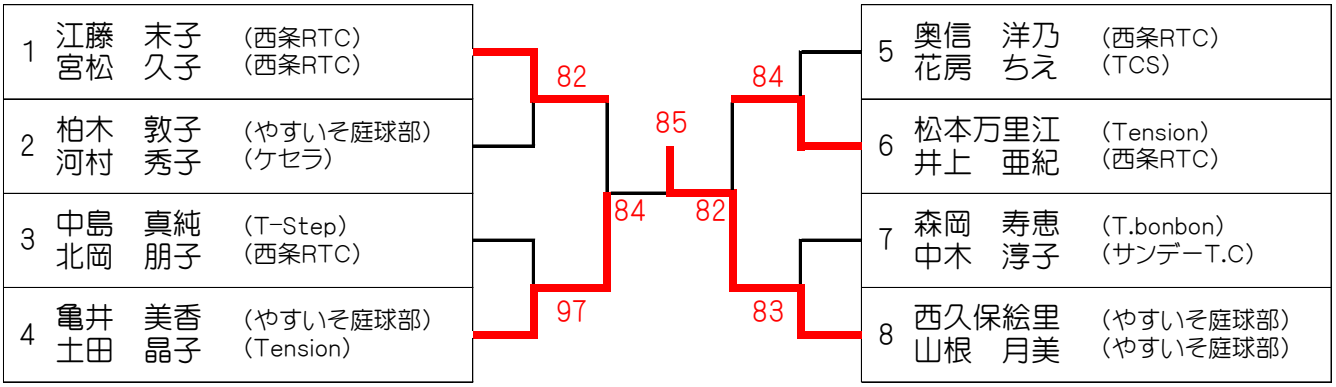

シード

1.江藤・宮松　2.西久保・山根

※10:50に集合してください。

第21回 レディスレインボーカップテニス2014〈広島県予選大会〉

【B級】9月29日(月)

Aブロック

1	安村美千代	(やすいそ庭球部)
	原　実智子	(SIZE)
2	徳岡留美子	(NNTC)
	藤本　絹枝	(ヴォレ)
3	武田　亜里	(アキラITC)
	永島　朱実	(Tension)
4	天野　直子	(ケセラ)
	河内みどり	(ケセラ)
5	三島　貴子	(UP.Set)
	宮腰　清美	(NBT.G.)
6	坂本みどり	(Tension)
	原田　志穂	(みなみ坂TS)
7	松浦　明美	(西条RTC)
	上杉　千里	(チームT.K)
8	井川　美穂	(NBT.G.)
	大坂　幸見	(西条RTC)
9	藤井　敬子	(アキラITC)
	俵　智子	(アキラITC)
10	国本　恭子	(やすいそ庭球部)
	山下　慶子	(みなみ坂TS)
11	佐々木雅美	(西条RTC)
	原　千春	(西条RTC)
12	亀田美也子	(やすいそ庭球部)
	夛田　順子	(リョーコーT.C)
13	久光真由美	(Tension)
	吉岡　信子	(T-Step)
14	赤木　雅子	(フレンズ)
	近藤　博子	(西条RTC)
15	兼森　丹美	(MTC)
	住本　昌子	(MTC)
16	望戸　洋子	(やすいそ庭球部)
	小笠原早苗	(リョーコーT.C)
17	浅尾　泰子	(NBT.G.)
	岩田　順子	(NBT.G.)
18	和泉加奈子	(チームT.K)
	最上　孝子	(チームT.K)
19	松尾　尚子	(NBT.G.)
	福原　昭子	(NBT.G.)
20	中西　薫	(やすいそ庭球部)
	若元　早苗	(やすいそ庭球部)
21	山本　晴美	(福山ロイヤル)
	有倉　素子	(福山ロイヤル)
22	向井　朱美	(西条RTC)
	島迫　順子	(西条RTC)
23	久保　理加	(アキラITC)
	的場　敦子	(Shu3)
24	懸川　良恵	(ノア広島西)
	中村　良枝	(NBT.G.)
25	安武　早苗	(NBT.G.)
	濱尾　優子	(M&遊)

26	熊谷　和美	(T.bonbon)
	丸山　真澄	(T.bonbon)
27	小肩　珠実	(アキラITC)
	吉武かすみ	(アキラITC)
28	二上　睦子	(ケセラ)
	隅岡　悦	(ケセラ)
29	田中　エミ	(SIZE)
	川上　満恵	(SIZE)
30	永井恵美子	(リョーコーT.C)
	竹内美津子	(リョーコーT.C)
31	峯岡　美和	(プレイメイト)
	柳川　由貴	(プレイメイト)
32	阪井　政子	(T-Step)
	松澤　明美	(リョーコーT.C)
33	栗田　美保	(西条RTC)
	森田百合子	(西条RTC)
34	北村千恵利	(リョーコーT.C)
	己斐　恵子	(リョーコーT.C)
35	宮﨑真由実	(チームT.K)
	岡本　幸美	(チームT.K)
36	河野　裕子	(Tension)
	山室富士枝	(チームT.K)
37	石田みどり	(みなみ坂TS)
	坂木真由美	(リョーコーT.C)
38	中川　泉	(GSH)
	野崎　和子	(福山ロイヤル)
39	上竹　初枝	(みなみ坂TS)
	山本千絵美	(Tension)
40	松浦　麻里	(リョーコーT.C)
	坂本奈津子	(リョーコーT.C)
41	瀧都美由紀	(NBT.G.)
	大熊多美枝	(T.bonbon)
42	笹木さな江	(五日市LTC)
	杉内左知子	(五日市LTC)
43	岡田みどり	(ETC)
	白子美佐子	(ETC)
44	地村　洋子	(西条RTC)
	吉野　由加	(西条RTC)
45	藤井　泰子	(プレイメイト)
	内海　良子	(フォーティ.ワン)
46	曽田　圭子	(みなみ坂TS)
	中村　浩子	(みなみ坂TS)
47	西村　邦子	(アキラITC)
	大東和洋子	(ノア広島西)
48	村岡　志保	(リョーコーT.C)
	西川ユキコ	(西条RTC)
49	内藤　淳子	(やすいそ庭球部)
	清水　聡美	(Tension)
50	村上　博美	(やすいそ庭球部)
	平田　朋子	(西条RTC)

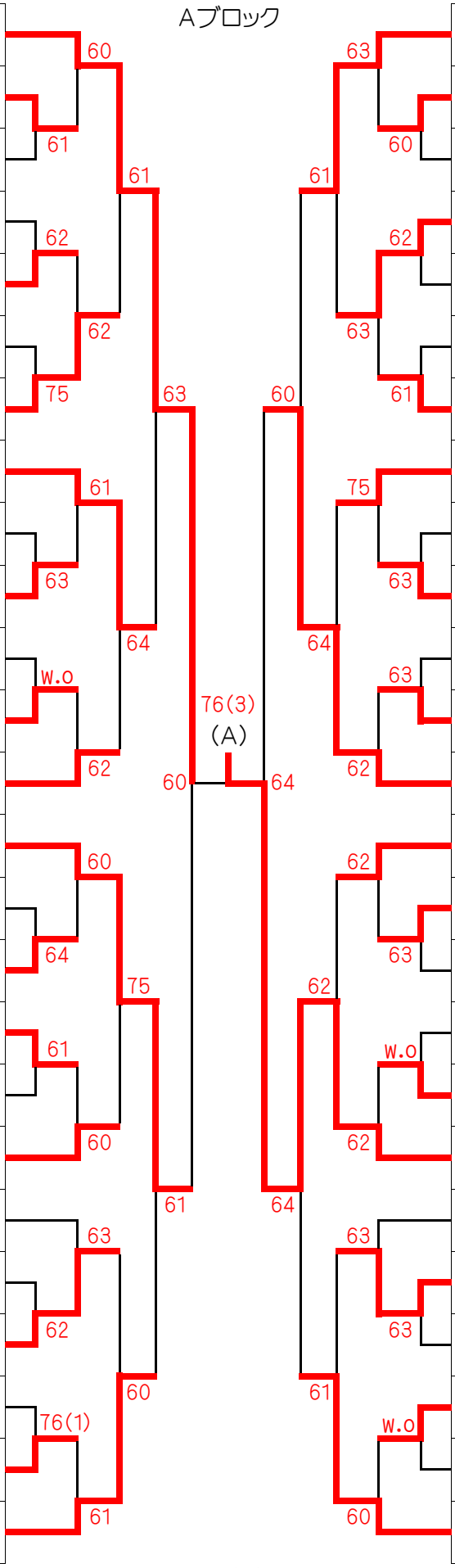

決勝戦

(A) 44.　地村・吉野　　(　4 － 6　)　　(B) 75.　今田・伊藤

第21回 レディスレインボーカップテニス2014〈広島県予選大会〉

【B級】9月29日(月)

Bブロック

51	前田　郁子	(T-Step)
	土井　雅子	(ドルフィン)
52	片岡　篤美	(SIZE)
	庄司　佳子	(ノア広島西)
53	神原佐智子	(アキラITC)
	蔵田　千春	(アキラITC)
54	小宇羅陽子	(やすいそ庭球部)
	堀　　栄子	(ノア広島西)
55	佐々木りか	(Tension)
	栗栖千恵美	(リョーコーT.C)
56	西村　洋子	(SIZE)
	西見　浩美	(SIZE)
57	副島　範子	(ZONE)
	永井　文子	(Tハーツ)
58	円福寺幸子	(any　time)
	中森　智秋	(any　time)
59	藤川　礼子	(NBT.G.)
	河野　裕子	(NBT.G.)
60	桑原　孝子	(リョーコーT.C)
	小杉　知子	(ケセラ)
61	松元さゆり	(西条RTC)
	奥川しおり	(西条RTC)
62	西原　英子	(アキラITC)
	片山八寿代	(ケセラ)
63	原　美和子	(T-Step)
	松下ひとみ	(GSH)
64	山根美智子	(NNTC)
	原田登美子	(NNTC)
65	木下　一美	(GSH)
	村上　順子	(GSH)
66	中川　礼子	(みなみ坂TS)
	小原　美穂	(リョーコーT.C)
67	木原美津子	(チームT.K)
	隅田母理実	(チームT.K)
68	井上　陽子	(チームT.K)
	今子　紀子	(チームT.K)
69	倉永　尚美	(プレイメイト)
	白神　美輪	(みなみ坂TS)
70	薮本　博恵	(T-Step)
	津本　和子	(アキラITC)
71	河口　千春	(プレイメイト)
	種橋　和子	(リョーコーT.C)
72	馬屋原和子	(みなみ坂TS)
	中田　妙美	(みなみ坂TS)
73	金田　朋子	(ETC)
	細木　美穂	(フレンズ)
74	有本　園子	(T-Step)
	新家　優巳	(リョーコーT.C)
75	今田美智子	(NBT.G.)
	伊藤　幸恵	(やすいそ庭球部)

76	丸田恵津子	(ポコアポコ)
	永山三奈枝	(ポコアポコ)
77	税田みどり	(リョーコーT.C)
	岩田久美子	(やすいそ庭球部)
78	三浦　恭子	(ケセラ)
	大田真由子	(ケセラ)
79	宮地ゆきえ	(みなみ坂TS)
	中本　直美	(リョーコーT.C)
80	栗田美智子	(福山ロイヤル)
	神原　智子	(福山ロイヤル)
81	直原　玲子	(M＆遊)
	松尾　杏子	(西条RTC)
82	長尾　成美	(Tension)
	丸山真奈美	(NBT.G.)
83	林　　由美	(やすいそ庭球部)
	元原　美香	(やすいそ庭球部)
84	冨山　典子	(サンデーT.C)
	濱井　隆子	(西条RTC)
85	大石　宏美	(NBT.G.)
	松田　智美	(NBT.G.)
86	磯兼美由紀	(やすいそ庭球部)
	義永　邦枝	(やすいそ庭球部)
87	石川　桐子	(西条RTC)
	向井かつみ	(福山ロイヤル)
88	大森　直美	(NBT.G.)
	安東　　薫	(NBT.G.)
89	藤岡　祥子	(Tension)
	造住真由美	(Tension)
90	畑中　千穂	(NBT.G.)
	桐島　寿子	(NBT.G.)
91	牛尾久美子	(Shu3)
	高田智加子	(Shu3)
92	杉原　篤子	(リョーコーT.C)
	石田由美子	(リョーコーT.C)
93	真部　友紀	(やすいそ庭球部)
	坂倉　浩美	(西条RTC)
94	土肥　裕子	(西条RTC)
	加村　真美	(西条RTC)
95	山下いくこ	(楽々園G.T.C)
	世良　康子	(楽々園G.T.C)
96	嶋田　晶子	(リョーコーT.C)
	藤井　敦子	(Shu3)
97	高橋　涼子	(やすいそ庭球部)
	脇田　芳恵	(ノア広島西)
98	古川　良子	(ノア広島西)
	世良　純子	(ドルフィン)
99	川本　美保	(やすいそ庭球部)
	川本由紀子	(やすいそ庭球部)
100	岡　　くみ	(西条RTC)
	江田　志野	(西条RTC)

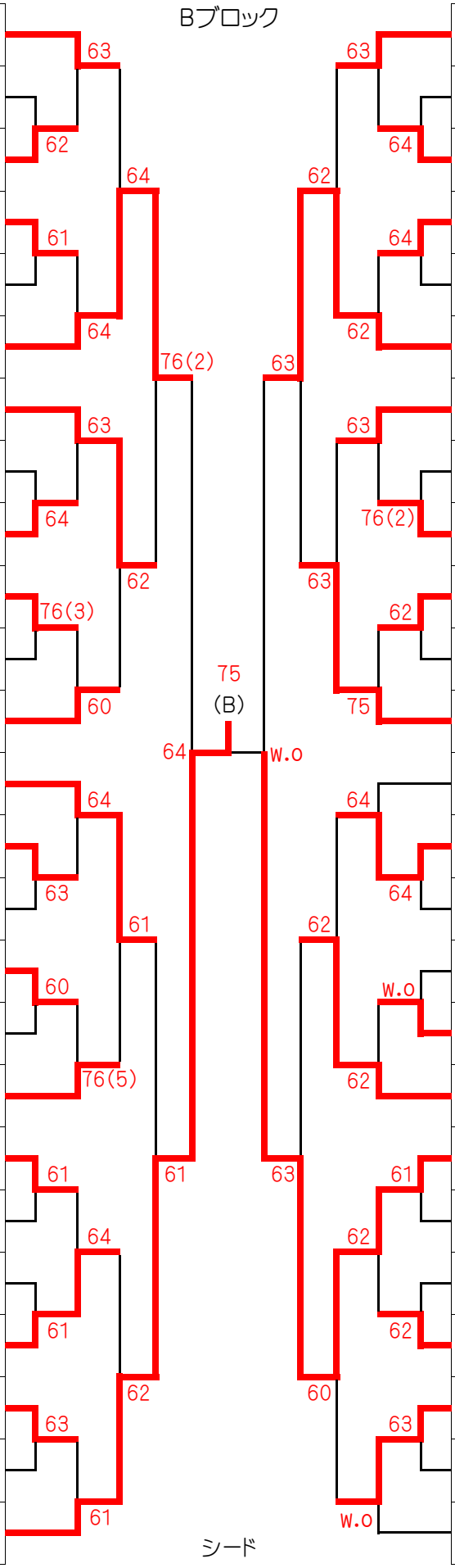

シード

1.安村・原　　2.岡・江田　　3.4.熊谷・丸山　　今田・伊藤

※8:45に集合してください。

第21回 レディスレインボーカップテニス2014〈広島県予選大会〉
【C級】9月30日(火)

1	米澤　智子	(西条RTC)
	正木　典子	(リョーコーT.C)
2	国枝美穂子	(やすいそ庭球部)
	嶋田　瑞穂	(やすいそ庭球部)
3	福田真理子	(SIZE)
	有田　寿美	(リョーコーT.C)
4	久常　純子	(毘沙門台TC)
	久保知代子	(毘沙門台TC)
5	小笠原ハルミ	(リョーコーT.C)
	練田　千秋	(リョーコーT.C)
6	宮岡由美子	(ノア広島西)
	板原　和子	(ノア広島西)
7	執行めぐみ	(みなみ坂TS)
	影畑　佳代	(やすいそ庭球部)
8	宮原　成美	(アキラITC)
	吉田　由香	(西条RTC)
9	千田　幸恵	(サンデーT.C)
	小林　園子	(西条RTC)
10	槙尾トモ子	(NBT.G.)
	松長あや子	(リョーコーT.C)
11	内野まり子	(Tension)
	佛圓　清子	(西条RTC)
12	石原美智子	(Tension)
	大庭　正美	(楽々園G.T.C)
13	佐藤　敦子	(ルネサンス広島)
	大和　美香	(エンドレス)
14	兼原真美恵	(やすいそ庭球部)
	村中裕見子	(やすいそ庭球部)
15	松山かなえ	(TAM)
	橘高恵里子	(福山ロイヤル)
16	滝本深由紀	(MHC)
	栗田美奈子	(庭球館)
17	長尾　志乃	(Scratch)
	河野　真弓	(Scratch)
18	大段　敬子	(SIZE)
	中丸　悦子	(リョーコーT.C)
19	工月加代子	(西条RTC)
	浅倉　玲子	(西条RTC)
20	吉田千代子	(Scratch)
	甲斐利代子	(みなみ坂TS)
21	石橋　聡子	(ノア広島西)
	月坂美恵子	(ノア広島西)
22	児嶋　恭子	(西条RTC)
	千代　幸子	(ヴォレ)
23	近藤　光代	(やすいそ庭球部)
	渡辺美和子	(ポコアポコ)
24	坪井　万里	(やすいそ庭球部)
	山下　幸子	(チームT.K)
25	松岡　桂子	(フレンズ)
	海老原育子	(フレンズ)
26	五島由美子	(やすいそ庭球部)
	土肥　朝子	(西条RTC)
27	工藤美由紀	(リョーコーT.C)
	工藤　敬子	(西条RTC)
28	小跡　典子	(TCS)
	荒巻スエコ	(ノア広島西)
29	田中寿美恵	(フレンズ)
	野口　利香	(STT)
30	石田　敬子	(Scratch)
	米澤　佐文	(リョーコーT.C)
31	木戸　弥生	(ZONE)
	熊丸ちよみ	(ZONE)
32	小川　悦子	(やすいそ庭球部)
	先岡　博美	(リョーコーT.C)
33	植村　由美	(やすいそ庭球部)
	竹野　公子	(やすいそ庭球部)
34	光山　恭子	(テニスメイト)
	土手　邦子	(UP.Set)
35	土田　雅子	(Scratch)
	池本　智子	(みなみ坂TS)
36	奥廣　朱美	(西条RTC)
	松田　秀美	(西条RTC)
37	石田　実穂	(T-Step)
	山手　佳恵	(チームT.K)
38	野上　早織	(Scratch)
	栗原　美香	(Scratch)
39	中村　直美	(MHC)
	佐々木幸恵	(MHC)
40	中谷　禎子	(やすいそ庭球部)
	中村　京子	(やすいそ庭球部)
41	今川　初美	(TAM)
	島田　典子	(any　time)
42	藤森　博恵	(T-Step)
	渡辺　裕子	(フォーティ.ワン)
43	丹田あゆみ	(みなみ坂TS)
	小澤　尚子	(みなみ坂TS)
44	緒方　史江	(Tension)
	山下　静香	(リョーコーT.C)
45	上田　玉恵	(ルネサンス広島)
	高橋　　庸	(ルネサンス広島)
46	杉山久美子	(庭球館)
	古谷　洋子	(MHC)
47	加藤　恵美	(Tension)
	杉川　亜紀	(リョーコーT.C)
48	窪垣内美加	(エンドレス)
	繁田真千子	(エンドレス)
49	妹尾　悦子	(楽々園G.T.C)
	福場三枝子	(楽々園G.T.C)
50	本名　昌子	(Scratch)
	麻生恵美子	(NBT.G.)
51	田窪志津子	(リョーコーT.C)
	山田　清美	(リョーコーT.C)
52	江野かおり	(ノア広島西)
	寺田　幸枝	(ノア広島西)
53	高松　明美	(リョーコーT.C)
	飯田　容子	(リョーコーT.C)
54	小川　美子	(リョーコーT.C)
	藤本　美紀	(ノア広島西)
55	丸子　朱美	(T-Step)
	山本　俊江	(T-Step)
56	桐原真由美	(ノア広島西)
	福永　洋子	(ノア広島西)
57	朝倉　由美	(Scratch)
	焼家　浩子	(みなみ坂TS)
58	久保井玲奈	(ノア広島西)
	村上　陽子	(ノア広島西)

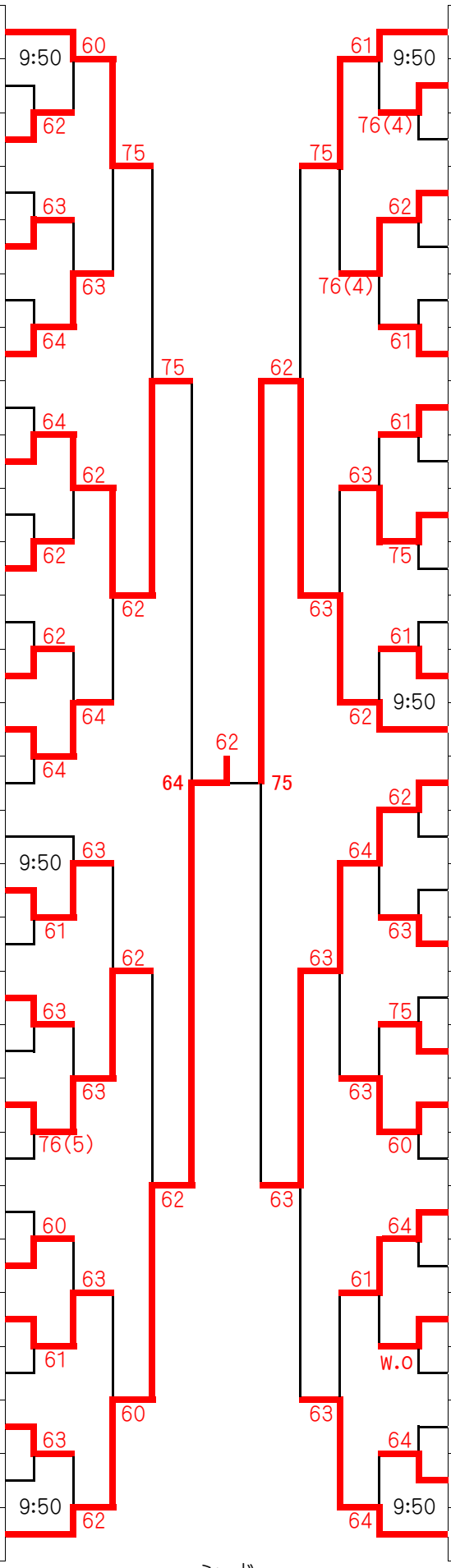

シード

1.米澤・正木　　2.久保井・村上　　3.4.滝本・栗田　　丹田・小澤

※試合予定時刻の記載がない方は8:45に集合してください。

※試合予定時刻の記載がある方は20分前までに受付を済ませてください。